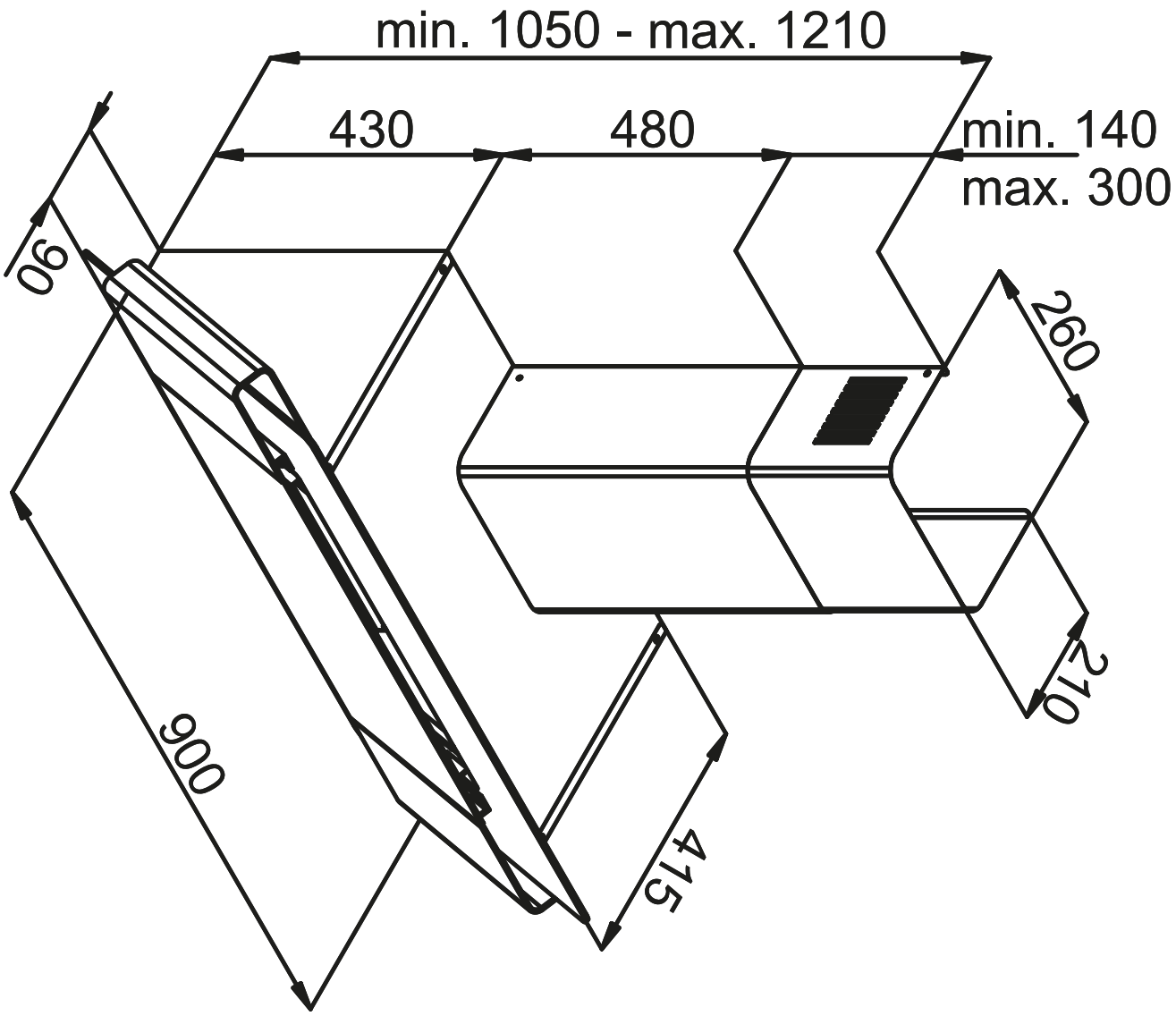
min. 1050 - max. 1210
430
480
min. 140
max. 300
90
260
210
900
415