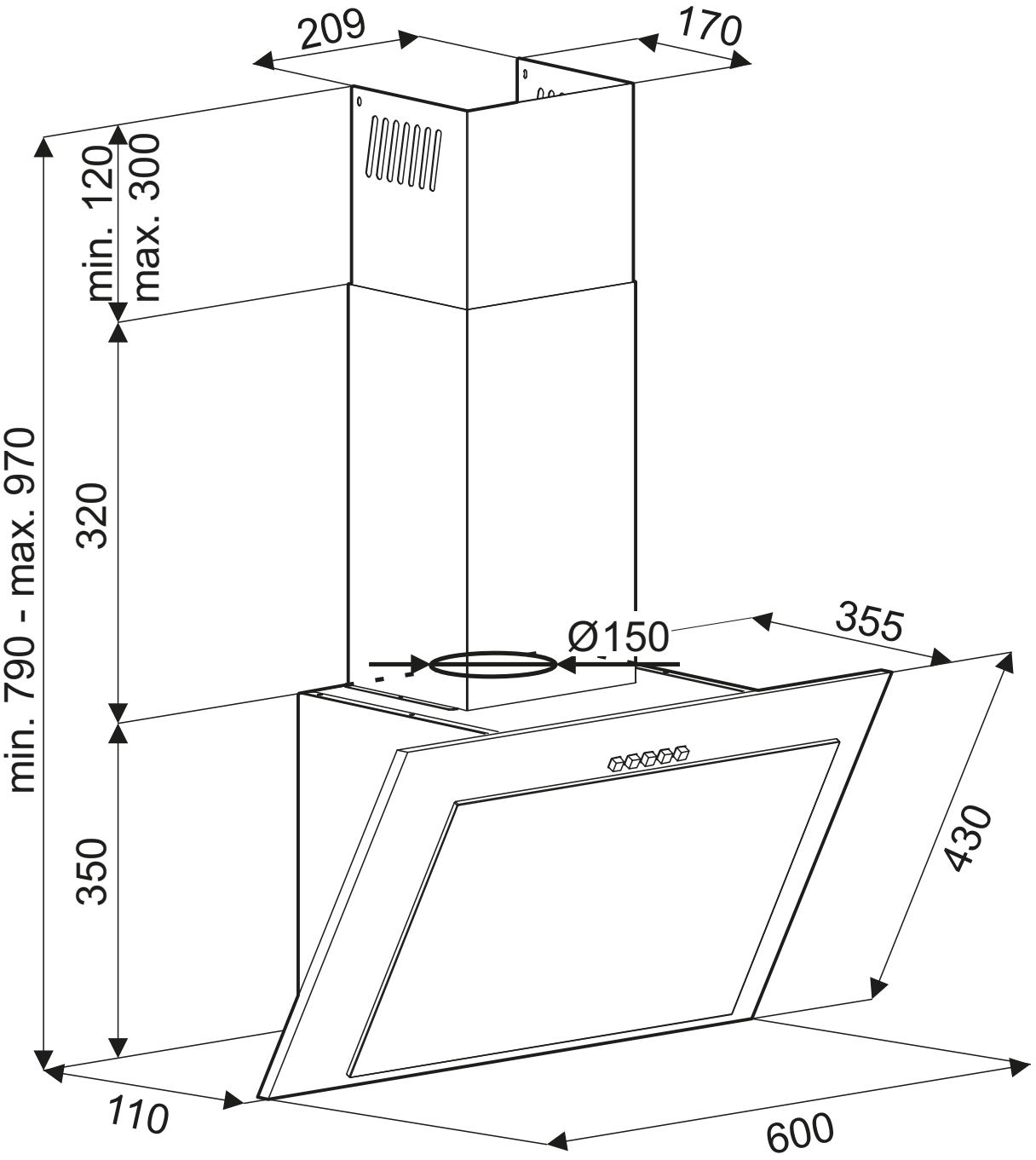
209
170
min. 120
max. 300
min. 790 - max. 970
320
Ø150
355
350
430
110
600