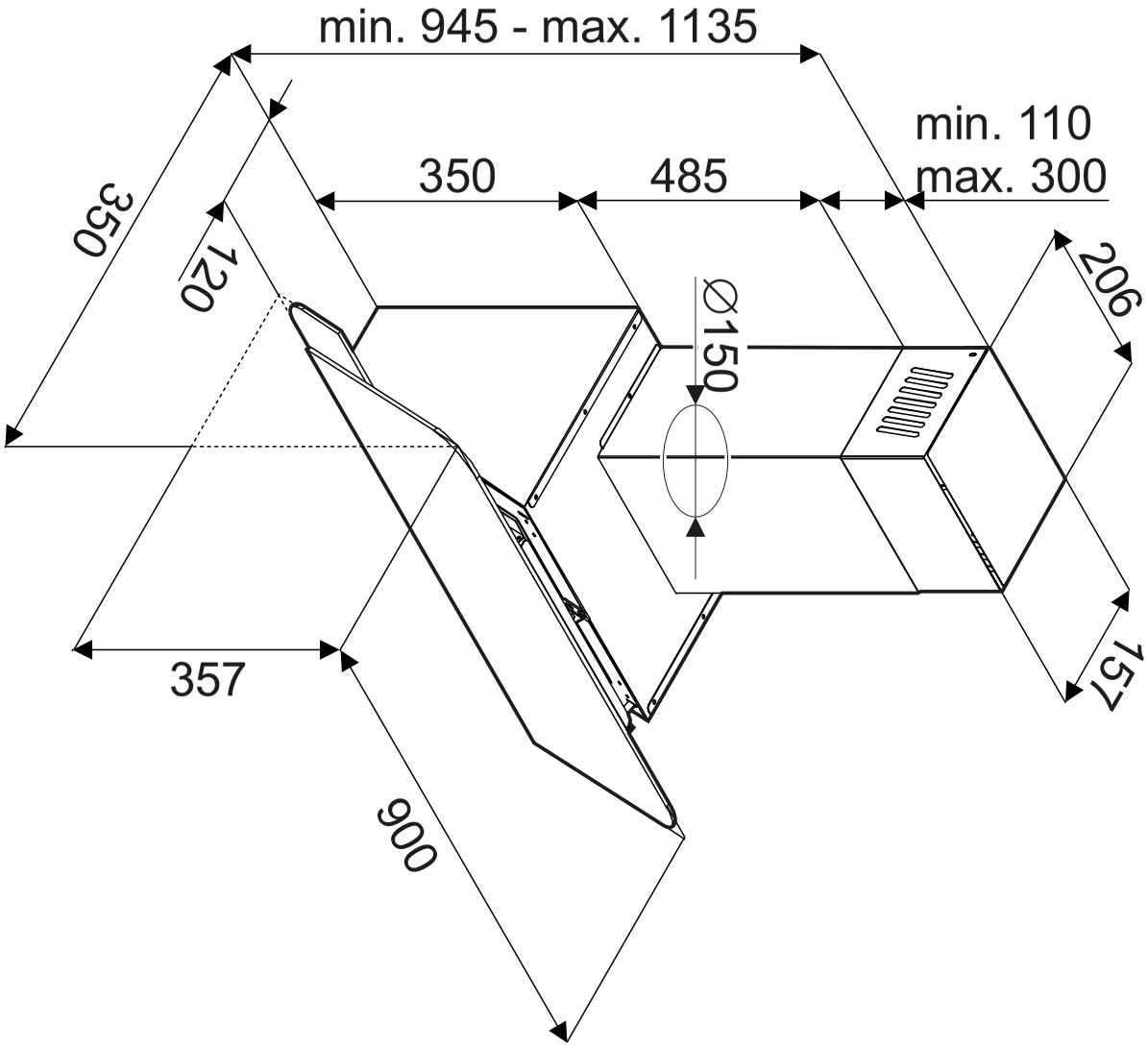
min. 945 - max. 1135
350
120
350
485
min. 110
max. 300
∅150
206
157
357
900